Compressor Systems
Made in Germany

ALMiG

Промышленные компрессоры премиум класса из Германии

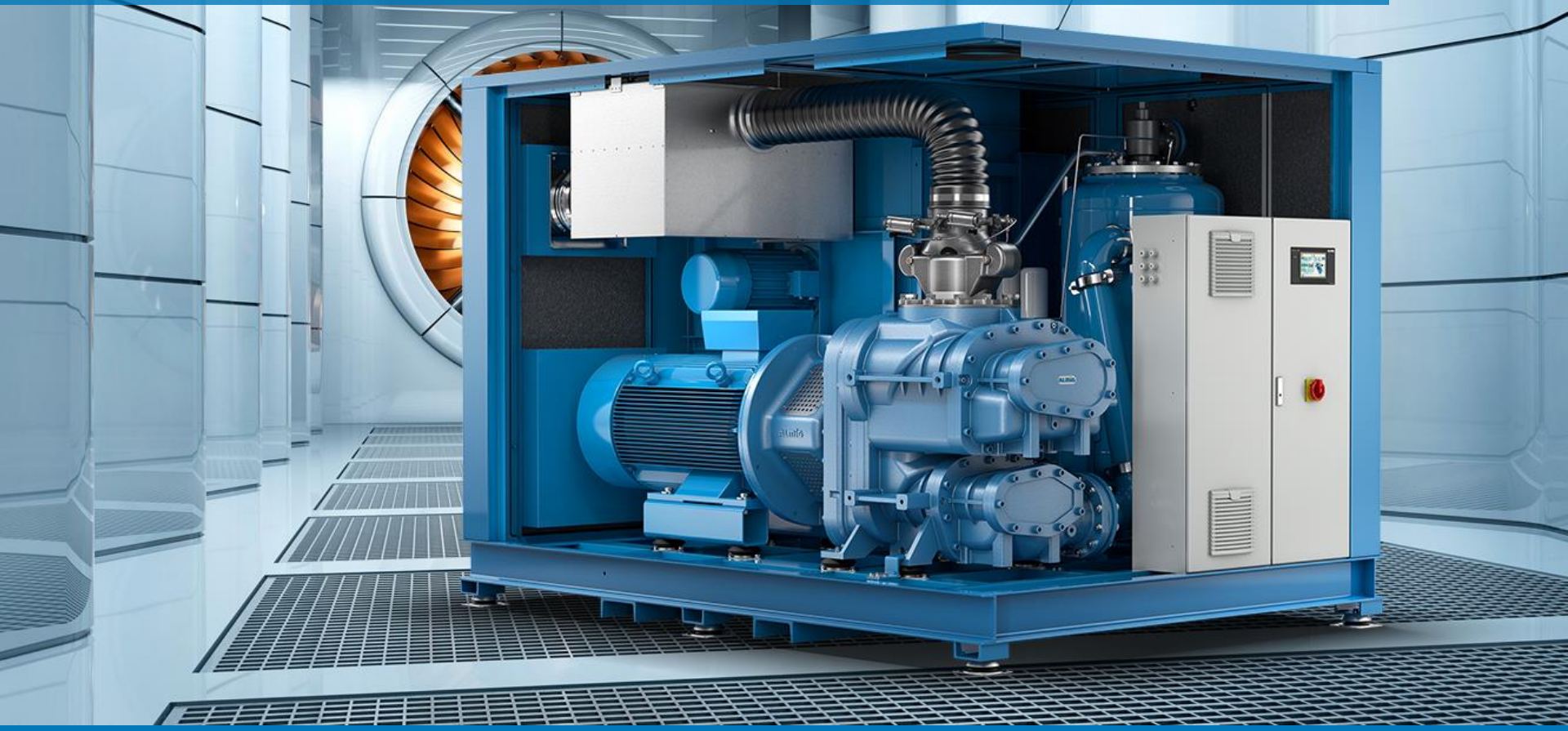

О КОМПАНИИ ALMiG | СЛЕДУЯ ТРАДИЦИЯМ 1923...

Компания ALMiG основана в 1923 году.

Первоначальное название – ALUP (Automatische Luftpumpen).

В 2007 году Atlas Copco покупает бренд ALUP.

Технические специалисты, производственные мощности, технологии остаются в Германии.

Завод переименовывают в ALMiG (Automatische Luftpumpen Made in Germany).

О КОМПАНИИ ALMiG | СЛЕДУЯ ТРАДИЦИЯМ 1923...

Завод до сих пор расположен на своём историческом месте.

Недалеко от Штутгарта, в городе Köngen, Германия.

О КОМПАНИИ ALMiG | СЛЕДУЯ ТРАДИЦИЯМ 1923...

Adolf-Ehmann-Straße 2. Улица названа в честь основателя завода Адольфа Эманна

ALMiG Завод I

ALMiG Завод II

В РОССИИ | ОФИЦИАЛЬНО

ALMiG | ...2016

Официальное представительство в России

Представительство открыто в декабре 2016 года
(Пермь)

Ноябрь 2018 года
Развитие и поддержка дистрибьютерской сети
(Москва)

Ноябрь 2018 года
Инжиниринговое бюро и административный офис
(Пермь)

Склад оборудования и запасных частей
(Москва)

В РОССИИ ОФИЦИАЛЬНО ALMiG ...2016

С 1996 года оборудование ALMiG поставлялось в Россию для различных торговых марок ещё до появления представительства

ALUP (до 2007 года)

DALVA

KRAFTMANN

В РОССИИ | ОФИЦИАЛЬНО

ALMiG | ...2016

Дистрибьюторы – наше всё

Главная задача Представительства:

- Создание дистрибьютерской сети на территории России;
- Создание авторизованных сервисных центров (АСЦ) на территории России;
- Информационная и техническая поддержка по продажам, обслуживанию и ремонту оборудования ALMiG;
- Поддержка партнеров и клиентов по оборудованию, поставленному ранее под брендами DALVA и KRAFTMANN.

В РОССИИ ОФИЦИАЛЬНО
ALMiG ...2016

Лучше один раз увидеть...

Июль 2019 года. Поездка победителей среди дистрибьюторов на завод ALMiG

ALMiG всегда открыт для общения!

В РОССИИ ОФИЦИАЛЬНО
ALMiG ...2016

Лучше один раз увидеть...

Ноябрь 2019. Пятидневный семинар для сервисных специалистов на заводе ALMiG

ALMiG всегда открыт для общения!

МАСЛОЗАПОЛНЕННЫЕ КОМПРЕССОРЫ

МОДЕЛЬНЫЙ РЯД ALMIG ДЛЯ РОССИЙСКОГО РЫНКА

ALMiG
Compressor Systems

В РОССИИ ALMiG | РАЗНОВИДНОСТИ ПРИВОДА

РЕМЕНЬ

BELT DRIVE

BELT

COMBI

РЕДУКТОР

GEAR DRIVE

GEAR XP

G-Drive
G-Drive T

ПРЯМОЙ + ИНВЕРТОР

VARIABLE DRIVE

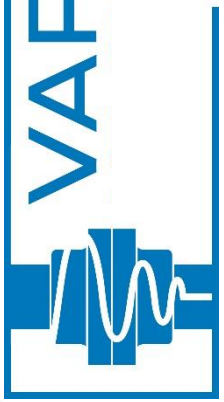

VARIABLE XP

V-Drive
V-Drive T

F-Drive

МАСЛОЗАПОЛНЕННЫЕ КОМПРЕССОРЫ

СТАНДАРТНАЯ СЕРИЯ GEAR XP | VARIABLE XP

ALMiG
Compressor Systems

В РОССИИ ALMiG | СТАНДАРТНАЯ СЕРИЯ

Стандартная серия представлена компрессорами с фиксированной и переменной производительностью
GEAR XP и VARIABLE XP

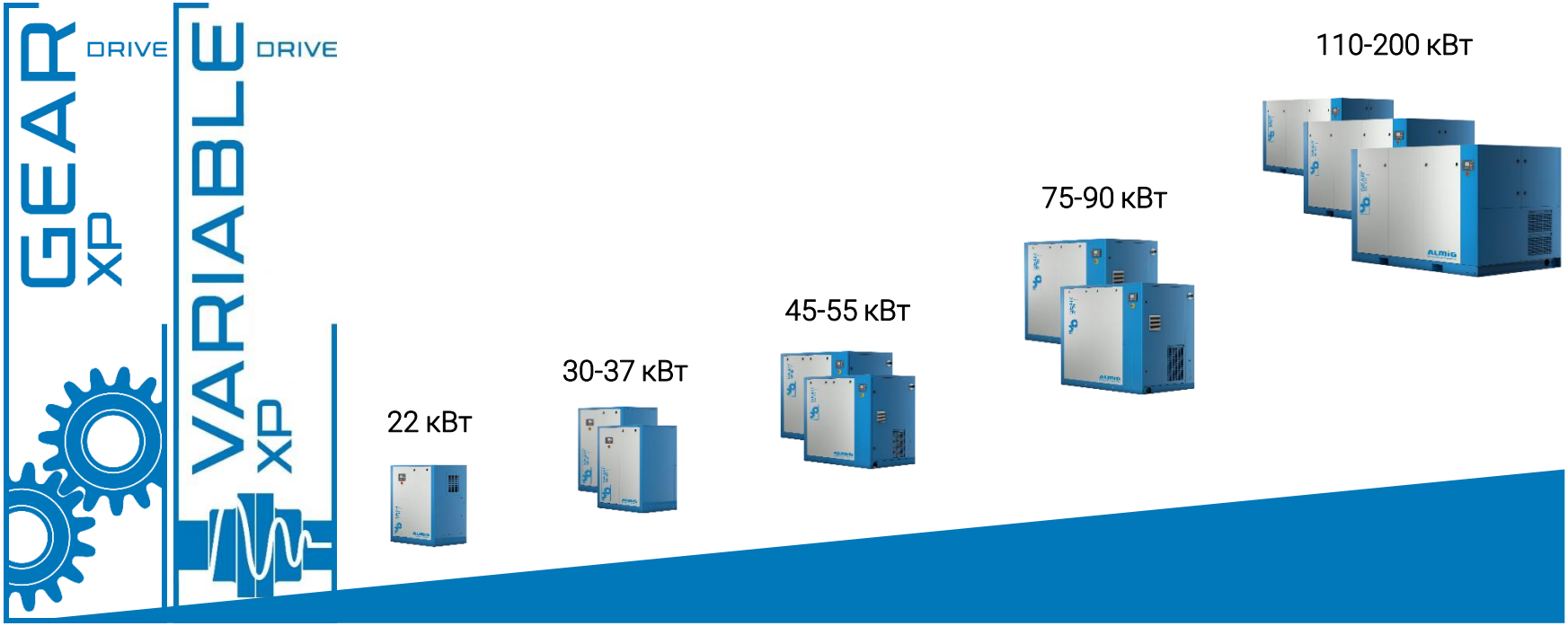

0,89 м³/мин **ДИАПАЗОН ПРОИЗВОДИТЕЛЬНОСТИ*** **35,0 м³/мин**

**указано для рабочего давления 7 бар*

GEAR XP | VARIABLE XP

В ДЕТАЛЯХ

1. Винтовой блок
2. Маслобак
3. Масляный фильтр
4. Воздушно-масляный радиатор
5. Вентилятор охлаждения
6. Воздушный фильтр
7. Электродвигатель
8. Электрошкаф
9. Впускной клапан
10. Контроллер управления
11. Выход сжатого воздуха
12. Конденсатоотводчик
13. Клапан минимального давления

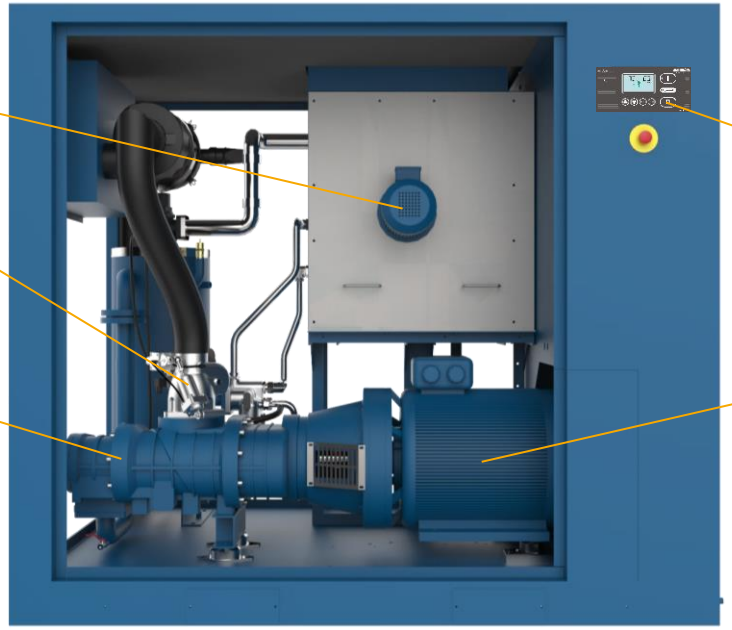

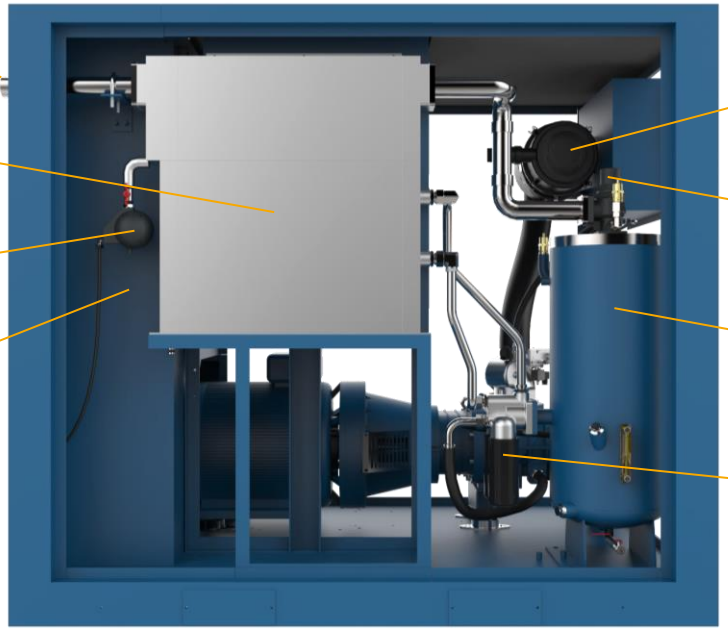

Особенности конструкции и преимущества

GEAR XP
VARIABLE XP

ALMiG
Compressor Systems

Особенности конструкции и преимущества

Винтовой блок

- Собственное производство
- Современный профиль 5/6
- Надежные подшипники SKF
- Низкая скорость вращения (максимум 4226 об/мин)
- Низкий уровень шума
- Низкие осевые нагрузки
- Один и тот же винтовой блок обеспечивает весь диапазон рабочего давления от 5 до 13 бар (VARIABLE XP)

Особенности конструкции и преимущества

Трансмиссия

- Электродвигатель ELEKTRA (Чехия) с классом энергоэффективности IE3
- Редуктор с низким передаточным числом (GEAR XP)
- Энергоэффективный прямой привод через муфту KTR (VARIABLE XP)

Особенности конструкции и преимущества

Воздушный фильтр

- Большая площадь для наилучшей фильтрации
- Низкий перепад давления
- Независимый вход воздуха на сжатие из холодной зоны снаружи
- Интервал замены 4000 часов

Особенности конструкции и преимущества

Система охлаждения

- Эффективное охлаждение радиатора холодным наружным воздух, а не горячим воздухом изнутри
- Отдельное окно для охлаждения мотора
- Центробежные вентиляторы создают мощный поток с противодавлением до 300 Па
- Отдельный вентилятор в электрошкафу для охлаждения инвертора (VARIABLE XP)
- Независимый вентилятор для охлаждения мотора, при низких оборотах (VARIABLE XP от 75 кВт)

МАСЛОЗАПОЛНЕННЫЕ КОМПРЕССОРЫ

ЭНЕРГОЭФФЕКТИВНАЯ СЕРИЯ G-DRIVE | V-DRIVE

ALMiG
Compressor Systems

В РОССИИ ЭНЕРГОЭФФЕКТИВНАЯ ALMiG СЕРИЯ

Энергоэффективные компрессоры с фиксированной
и переменной производительностью
G-Drive и V-Drive

G DRIVE

V DRIVE

30-37 кВт

37-75 кВт

1,86 м³/мин **ДИАПАЗОН ПРОИЗВОДИТЕЛЬНОСТИ*** **14,18 м³/мин**

*указано для рабочего давления 7 бар

G-Drive | V-Drive

В ДЕТАЛЯХ

1. Винтовой блок
2. Маслобак
3. Масляный фильтр
4. Масляный радиатор
5. Воздушный радиатор
6. Воздушный фильтр
7. Электродвигатель
8. Электрошкаф
9. Клапан минимального давления
10. Предохранительный клапан
11. Впускной клапан
12. Контроллер управления
13. Выход сжатого воздуха
14. Вентилятор охлаждения
15. Виброопоры несущей рамы

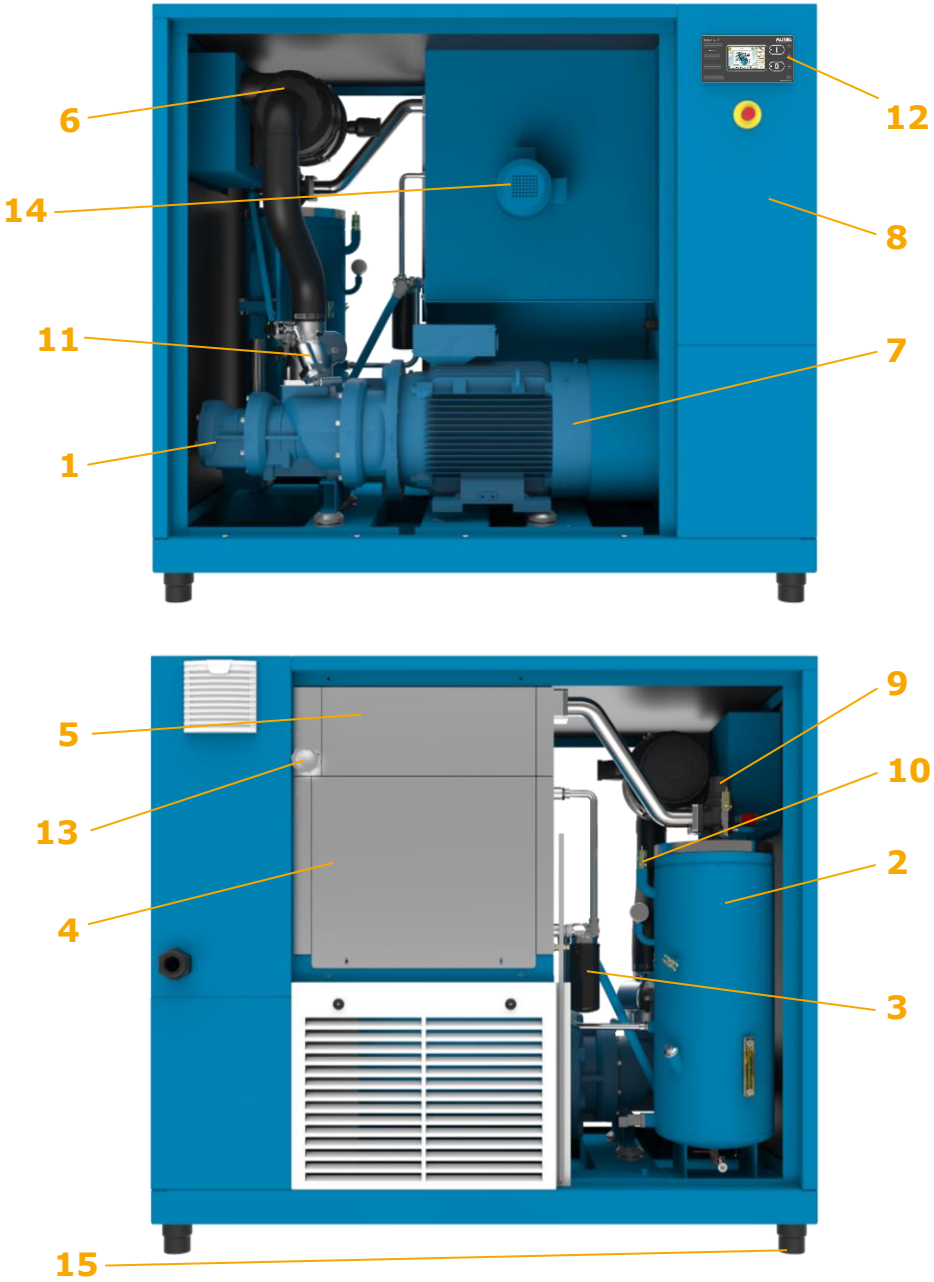

Основные отличия и преимущества

G-Drive
V-Drive

ALMiG
Compressor Systems

Основные отличия и преимущества

G-Drive и V-Drive

- Электродвигатель SIEMENS (Германия) с классом энергоэффективности IE3
- Потребление электроэнергии значительно ниже, чем у стандартной серии
- Низкая скорость вращения роторов винтового блока (не более 4400 об/мин)
- Электрические компоненты SIEMENS
- Встроенный рефрижераторный осушитель (опция для моделей 30 и 37 кВт)

МАСЛОЗАПОЛНЕННЫЕ КОМПРЕССОРЫ

ВЕРТИКАЛЬНАЯ СЕРИЯ F-DRIVE

ALMiG
Compressor Systems

В РОССИИ ALMiG | ВЕРТИКАЛЬНАЯ СЕРИЯ

Энергоэффективные компрессоры с вертикальным расположением мотора и винтового блока, с переменной производительностью F-Drive

F-Drive

Если необходим небольшой компрессор с переменной производительностью и превосходными показателями по энергоэффективности

Диапазон мощностей от 5,5 до 37 кВт

0,97 м³/мин **ДИАПАЗОН ПРОИЗВОДИТЕЛЬНОСТИ*** **6,98 м³/мин**

**указано для рабочего давления 7 бар*

Компактность и выдающаяся энергоэффективность

F-Drive

- Электродвигатель с классом энергоэффективности IE4 на постоянных магнитах
- Мотор и винтовой блок объединены в один элемент
- Малое занимаемое пространство, благодаря вертикальному расположению
- Регулирование производительности в большом диапазоне
- Масляное охлаждение электромотора
- Погружной сепаратор с низким перепадом давления и эффективной фильтрацией
- Отдельный вход воздуха на сжатие
- Низкий уровень шума

МАСЛОЗАПОЛНЕННЫЕ КОМПРЕССОРЫ

ДВУХСТУПЕНЧАТАЯ СЕРИЯ G-DRIVE T | V-DRIVE T

ALMiG
Compressor Systems

В РОССИИ ALMiG | ДВУХСТУПЕНЧАТАЯ СЕРИЯ

Энергоэффективные двухступенчатые компрессоры с фиксированной и переменной производительностью G-Drive T и V-Drive T

G-Drive T | V-Drive T

На больших мощностях энергоэффективность становится ключевым фактором.

И здесь нашим «Танкам» нет равных

Диапазон мощностей от 132 до 315 кВт

9,7 м³/мин **ДИАПАЗОН ПРОИЗВОДИТЕЛЬНОСТИ*** **62,0 м³/мин**

*указано для рабочего давления 7 бар

G-Drive T | V-Drive T

В ДЕТАЛЯХ

1. Винтовой блок
2. Маслобак
3. Масляный фильтр
4. Масляный радиатор
5. Воздушный радиатор
6. Воздушный фильтр
7. Электродвигатель
8. Электрошкаф
9. Клапан минимального давления
10. Предохранительный клапан
11. Впускной клапан
12. Выход сжатого воздуха
13. Виброопоры несущей рамы

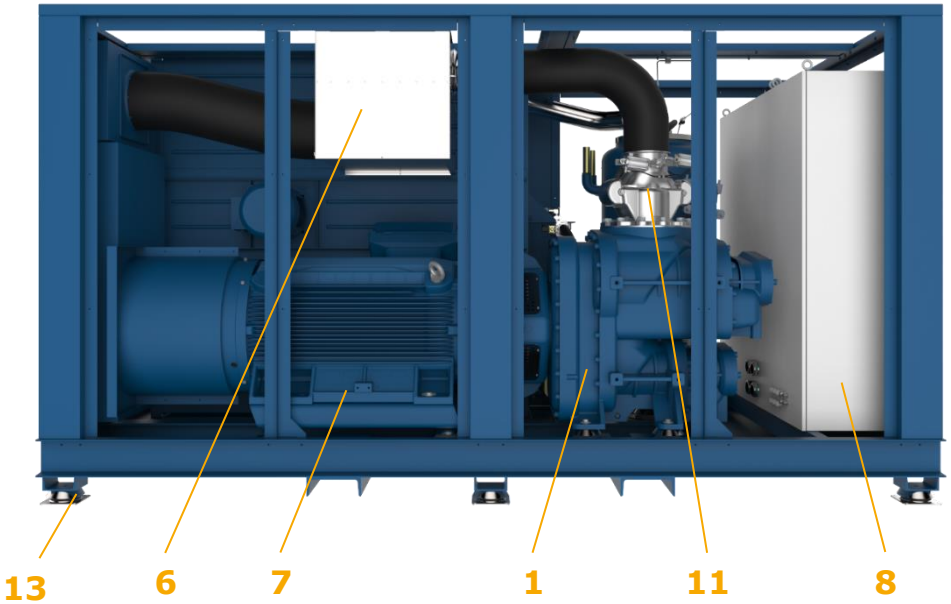

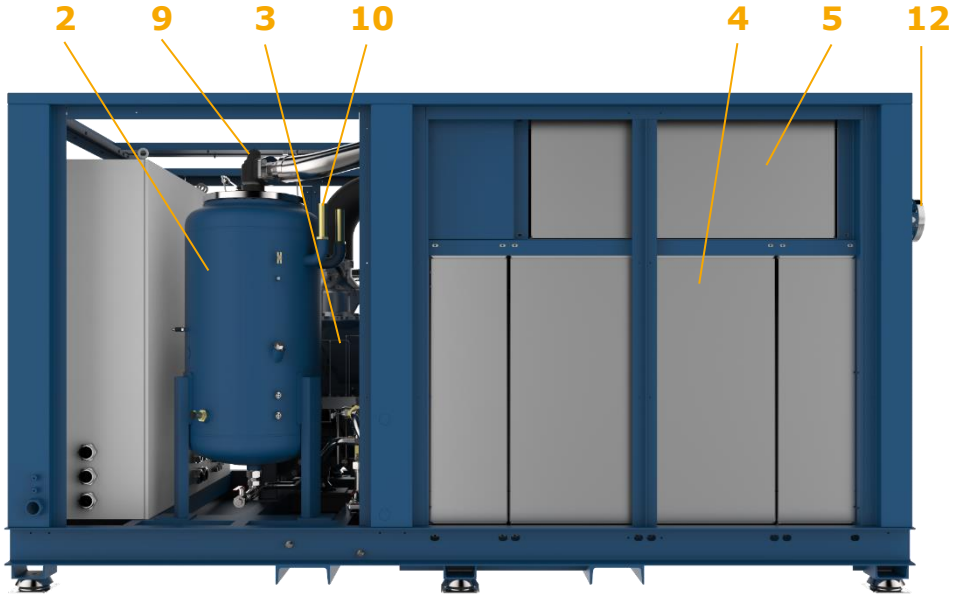

Посмотрите видео с обзором конструкции *Конструкция G-V-Drive T*

Основные отличия и преимущества

G-Drive T | V-Drive T

- Надёжный электродвигатель SIEMENS с классом энергоэффективности IE3
- Блоки сжатия первой и второй ступени объединены в одном корпусе
- Нет дополнительных патрубков и межступенчатого теплообменника
- Эффективное охлаждение маслом после первой ступени
- Низкие обороты роторов => снижение наработки подшипников, низкий уровень шума, снижение осевого дисбаланса
- Отдельный маслопровод с фильтром для смазки подшипников
- Эффективная система охлаждения
- Контроллер AirControl HE

Гарантия

ALMiG
Compressor Systems

Гарантия
AirCare

Возможности дополнительной гарантии ALMiG

ALMiG AirCare предлагает вам бесплатное продление гарантии на 5 лет

- **Использование оригинальных запасных частей ALMiG защитит ваши инвестиции**
- **Авторизованные партнеры предоставят лучший сервис**
- **Полная гарантия на:**

  - **ALMiG Компрессоры**

  +

  - **ALMiG Модули рекуперации тепла**

5 YEARS

AirCare

CERTIFIED WARRANTY
COVERED BY ALMiG

TERMS & CONDITIONS APPLY

Compressor Systems
Made in Germany

Thank you!

Представительство в России: 614077, Пермь, ул. Аркадия Гайдара, 8Б, офис 704
Офис продаж: 117036, г. Москва, ул. Профсоюзная, д.3, офис 633

Телефон:
Пермь +7 342 207-05-37
Москва +7 495 414-13-23
E-Mail: info.ru@almig.com

ALMiG
Compressor Systems